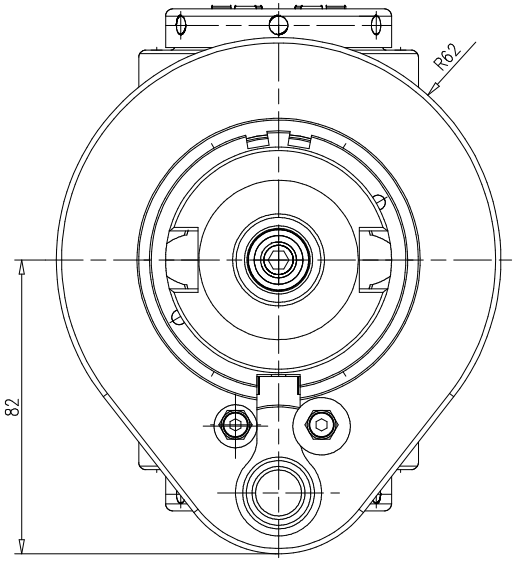

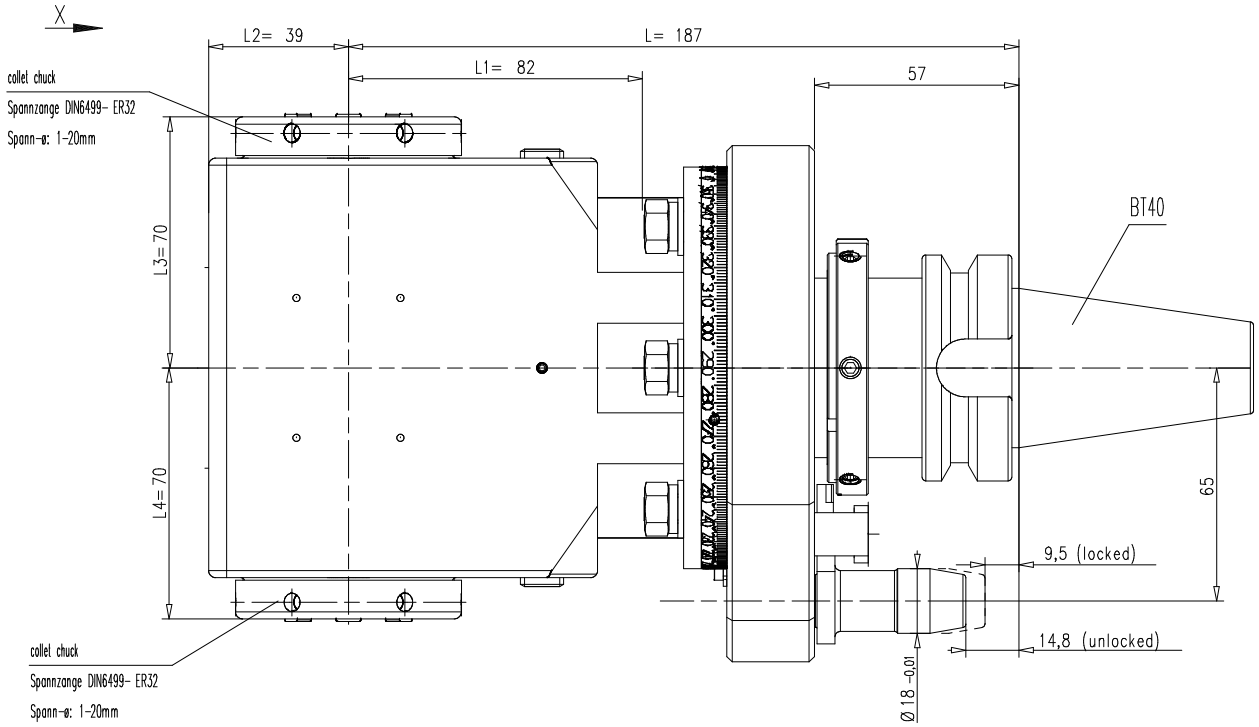

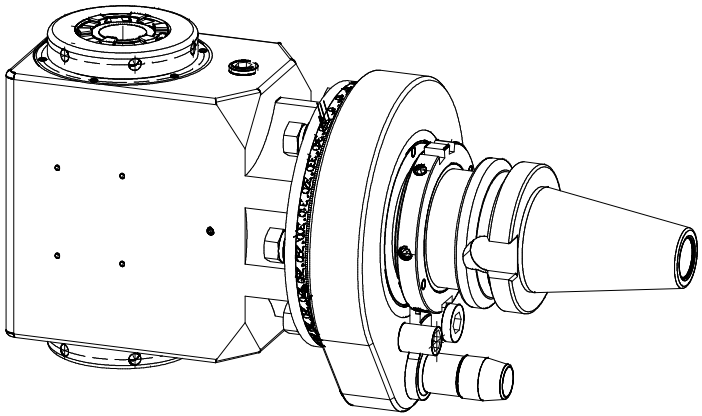

n1(max) = 6500 U/min
n2(max) = 6500 U/min
M (max) = 70 Nm
i(n1/n2) = 1 : 1

Spindeln mit gegensinnigem Drehsinn
working arbor with different rotation

Gewicht ca. 9kg
weight around 9kg

keine Kühlmittelzufuhr
no coolant

Kopf 360° drehbar
head 360° adjustable

A178143	ID-Nr.	Allg.Tol. ISO 2768-mK	ZWI-Bl.
manuelle Änderung			
		Datum	Name
		Bearb. 19.10.2023	Krapp
		Gepr. 19.10.2023	Krapp
		F/M/Q	
		CAE: 00180068.SZA	
		Zeichnungs-Nr.: 00062596	
Zust.	Änderung	Datum	Normbezspr. 00021804

Maßstab 1:1
Werkstoff:
Maßblatt

mimatic® Tool Systems
mimatic GmbH 87488 Betzigau – WestendstraBe 3
Tel.: 0831/57444-0 Fax.: -90

WK-DW7-LN-BT40-ER32-O

Blatt
Bl.

Ers. f.: Ers. d.:

It is strictly prohibited to copy, reproduce or develop these drawings to third persons without having our written permission. A copyright violation involves a claim for damages and is indictable if it is premeditative done. – Only for information.
Will not be replaced if changed!